SEIMM MOTO GUZZI	MANUBRIO - COM. - STRUMENTAZ. HANDLE-BAR-CONTR.-INST. PAN. GUIDON - COMM. - TABL. DE BORD LENKER - STEUER. - INSTR. BRETT		850 LM Tavola - Drawing Table - Bild 13

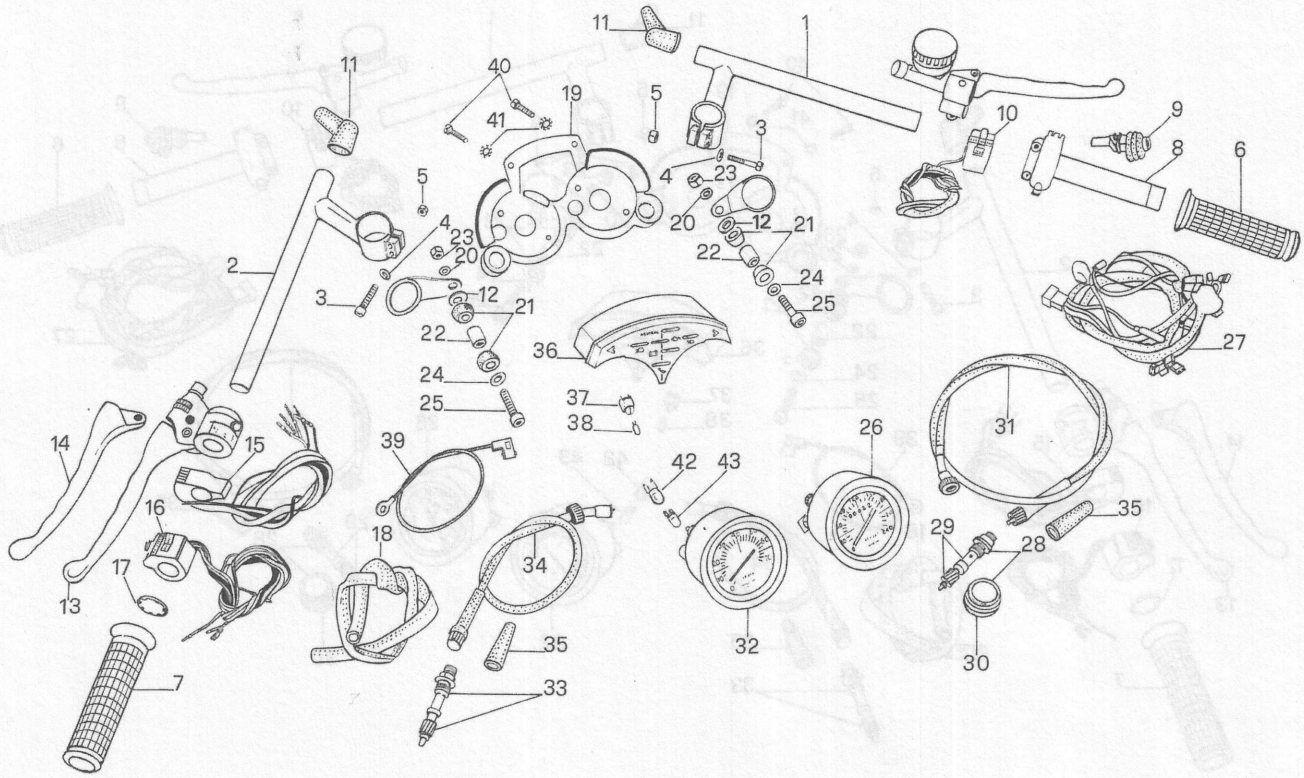

NOTE NOTES NOTES MARKE	POS. N.	N. COD. CODE No. No. CODE CODE Nr.	Q.tà Q.ty Q.té M.ge	DENOMINAZIONE	DESCRIPTION	DESIGNATION	BEZEICHNUNG
	1	14 60 06 52	1	Semimanubrio destro	R.H. half handle-bar	Demi-guidon D	Halblenkerstange, R.
	2	14 60 07 52	1	Semimanubrio sinistro	L.H. half handle-bar	Demi-guidon G	Halblenkerstange, L.
	3	98 62 03 35	4	Vite fiss. semimanub.	Screw	Vis	Schraube
	4	95 10 01 19	4	Rosetta per viti	Washer	Rondelle	Scheibe
	5	92 63 01 06	4	Dado per viti	Nut	Ecrou	Mutter
	6	14 60 35 00	1	Manopola destra	R.H. handgrip	Poignée D	Handgriff, R.
	7	14 60 30 00	1	Manopola sinistra	L.H. handgrip	Poignée G	Handgriff, L.
	8	14 60 34 50	1	Impugnatura com. gas	Throttle control	Commande de gaz	Gasregelung
	9	17 60 48 50	1	Gommino impugnat.	Bellows	Soufflet	Faltenbalg
	10	18 73 50 40	1	Interruttore avviam. e arresto motore	Engine starter stop switch	Interrupteur de starter - arrêt du moteur	Motor Anlass. - Halt Schalter
	11	39 66 38 01	2	Cappuccio cavi	Protective cap	Capuchon protecteur	Schutzkappe
	12	95 10 01 42	2	Rosetta per elem. elast.	Washer	Rondelle	Scheibe
	13	14 60 55 50	1	Leva com. frizione com.	Clutch lever, compl.	Levier d'embrayage, c.	Kupplungshebel, kpl.
	14	14 60 57 50	1	Leva com. frizione	Clutch lever	Levier d'embrayage	Kupplungshebel
	15	18 74 60 40	1	Commut. com. luci	Dimmer switch	Commutateur phares	Abblendschalter
	16	18 75 03 40	1	Dispositivo indicatori - avv. acustico - lampegg.	Indicators - horn - flash control	Comm. des clignotants - avert. - appel phare	Blinker - Horn - Lichthupe Vorrichtung
	17	17 75 11 00	1	Anello dentellato	Tooth ring	Anneau denté	Zahnring
	18	14 75 29 50	1	Guaina protez. cavi	Cable hose	Gaine	Schutzschlauch
	19	14 50 15 51	1	Cruscotto porta strum.	Instrument panel	Tableau de bord	Instrumenbrett
	20	95 00 02 06	2	Rosetta inferiore	Washer	Rondelle	Scheibe
	21	14 50 22 50	4	Elemento elastico	Rubber spacer	Anneau en caoutch.	Gummipuffer
	22	91 18 07 21	2	Bussola elem. elastico	Bush	Douille	Buchse
	23	92 63 01 06	2	Dado autobloccante	Self-locking nut	Ecrou à autoblocage	Hutmutter
	24	95 09 01 42	2	Rosetta	Washer	Rondelle	Scheibe
	25	98 62 03 41	2	Vite fiss. cruscotto	Screw	Vis	Schraube
	26	14 76 15 50	1	Tachimetro contakm	Speedometer km-indic.	Tachymètre Compt.-km	Tachometer Km-Zähler
	27	14 74 72 50	1	Gruppo cavi crusc. faro	Cable set	Kit de câbles	Kabelsatz
	28	14 76 25 10	1	Rinvio completo (Z = 5/11)	Transmission, compl. (Z = 5/11)	Transmission compl. (Z = 5/11)	Vorgelege, kpl. (Z = 5/11)
	29	12 76 33 00	1	Bussola e pignone (Z = 11)	Bush and pinion (Z = 11)	Douille et pignon (Z = 11)	Buchse und Tachoritzel (Z = 11)
	30	14 76 61 10	1	Corona dentata (Z = 5)	Toothed rim (Z = 5)	Couronne dentée (Z = 5)	Zahnkranz (Z = 5)
	31	14 76 04 50	1	Trasmiss. contakm	Flexible shaft	Câble d'entraînement	Tachometerwelle
	32	14 76 72 50	1	Contagiri magnetico	Rev. counter	Compte-tours	Drehzahlmesser

Seimm Moto Guzzi S.p.A. - 22054 Mandello del Lario (Co) - Tel. 731112 - 732512 - Tx: 38095 - 5/78 - 2500 K Printed in Italy

Dati indicativi soggetti a modifiche senza impegno di preavviso - All data are subject to modification without notice - Scanzorosciate (Bg)

850 LM	MANUBRIO - COM. - STRUMENTAZ. HANDLE-BAR-CONTR.-INST. PAN GUIDON - COMM. - TABL. DE BORD LENKER - STEUER. - INSTR. BRETT	SEIMM MOTO GUZZI
Tavola - Drawing Table - Bild **13**		

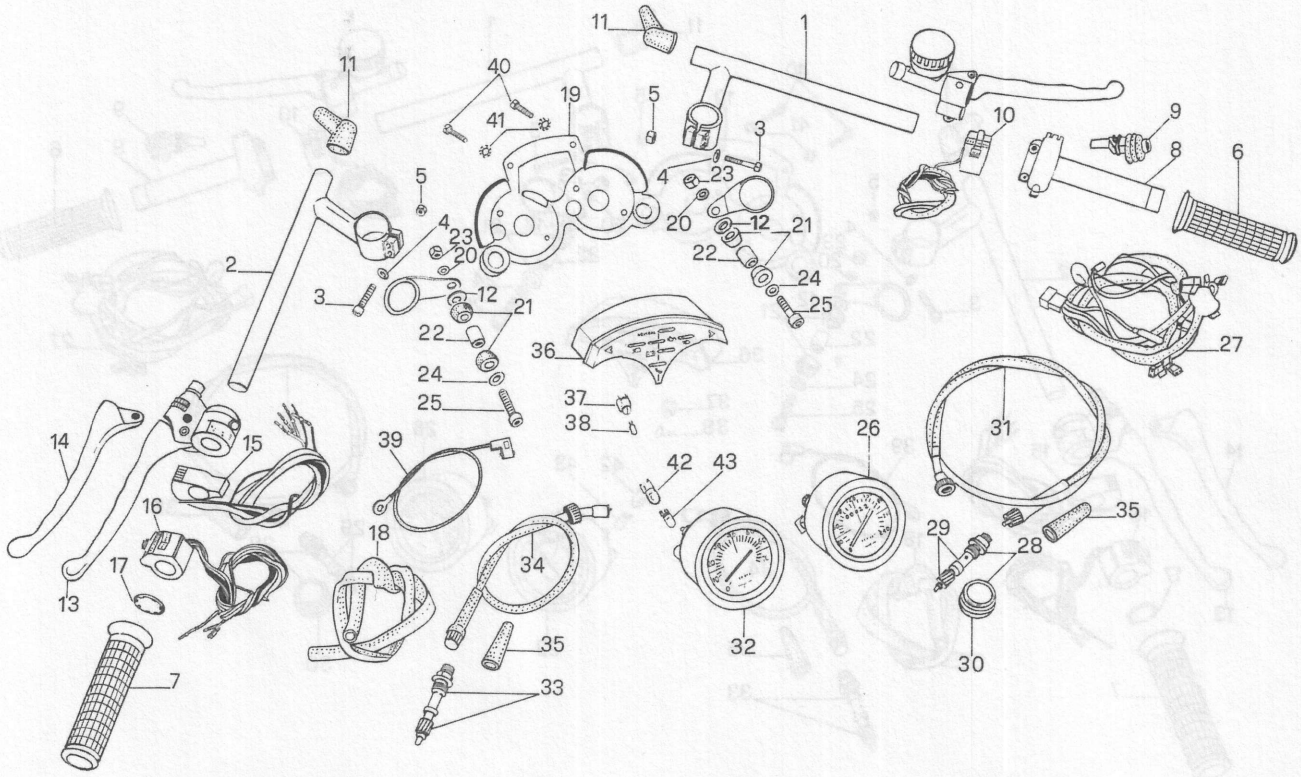

NOTE NOTES NOTES MARKE	POS. N.	N. COD. CODE No. No. CODE CODE Nr.	Q.tà Q.ty Q.té M.ge	DENOMINAZIONE	DESCRIPTION	DESIGNATION	BEZEICHNUNG
	33	14 76 92 00	1	Bussola con pignone (Z = 14)	Bush with pinion (Z = 14)	Douille avec pignon (Z = 14)	Buchse mit Tachoritzel (Z = 14)
	34	14 76 81 50	1	Trasmiss. contagiri	Flexible shaft	Câble d'entraînement	Drehzählerwelle
	35	17 76 22 00	2	Guaina trasm. tachim. e contagiri	Speed. - Rev. cable hose	Gaine de câble tach. compte-tours	Schutzschlauch für Tachom. Drehzahlmesser
	36	14 76 69 55	1	Supporto spie segn. c.	Support	Support	Halter
	37	14 76 86 51	8	Portalampada	Lamp socket	Douille d'ampoule	Glühlampenfassung
	38	93 45 01 40	8	Lampada spia (12 V - 1,2 W)	Pilot light (12 V - 1.2 W)	Témoin (12 V - 1,2 W)	Anzeigelicht (12 V - 1,2 W)
	39	18 75 95 50	1	Cavo massa disp.pompa	Cable	Câble	Kabel
	40	98 62 02 22	2	Vite	Screw	Vis	Schraube
	41	95 02 11 05	2	Rosetta	Washer	Rondelle	Scheibe
	42	17 76 06 50	2	Portalamp. tach. contakm	Lamp socket	Douille d'ampoule	Glühlampenfassung
	43	17 76 21 50	2	Lampada (12V - 3W)	Lamp (12V - 3W)	Ampoule (12V - 3W)	Lampe (12V - 3W)

Seimm Moto Guzzi S.p.A. - 22054 Mandello del Lario (Co) - Tel. 731112 - 732512 - Tx: 38095 - 5/78 - 2500 K Printed in Italy

Dati indicativi soggetti a modifiche senza impegno di preavviso - All data are subject to modification without notice

Esabi - Scanzorosciate (Bg)